仕様表	
外形寸法	幅550×奥行500×高さ1,350 （本体高さ850+バックガード高さ500）(mm)
本体重量	約61kg ※運転時重量　（乾燥重量 約41kg）
電源仕様	AC100V　81W
タンク容量	20L　幅240×奥行370×高さ320(mm)

部品表	
名称	材質・規格・備考
電源プラグ	スイングプラグ　差込型　2P　125V/15A　黒
電源コード	VCTFK1.25×2　黒　二重被覆　長さ約2m
漏電遮断スイッチ	AC100-120/240V　15A　15mA（防滴カバー付）
ポンプ	AC100V　0.81A　81W 自動復帰型サーマルプロテクター（OFF 120°C、ON 90°C） 最高使用水温　50°C
自動水栓	シャワー/泡沫切替式吐水タイプ DC6V（単3アルカリ乾電池×4本） センサーのすぐ近くに手をかざすと吐水 センサーのすぐ近くにもう一度手をかざすと止水
ペーパーホルダー	使用ペーパータオル「 リオーレ200枚 」
ノータッチ式ソープディスペンサー	DC6V（単2アルカリ乾電池×4本）
ノータッチ式アルコールディスペンサー	DC6V（単2アルカリ乾電池×4本）
シンク	SUS430 1.2mm
架台	SUS430 1.0mm
オプション	防水パン　別途ご用意があります。ご相談ください。 size:W500 × D385 × H45　（すのこ付き）

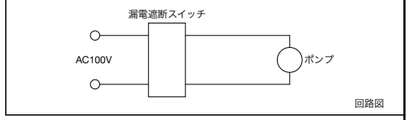

回路図

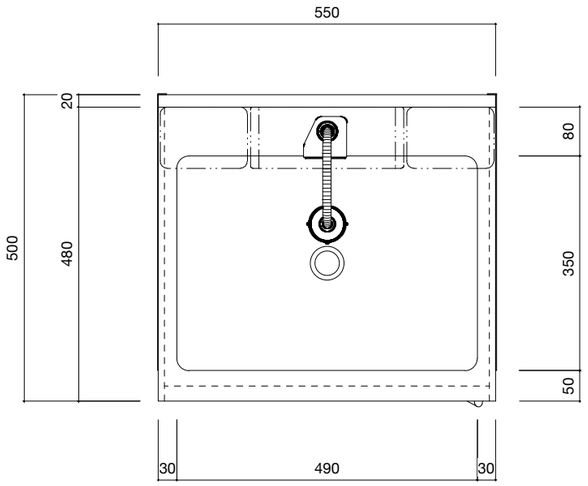

平 面

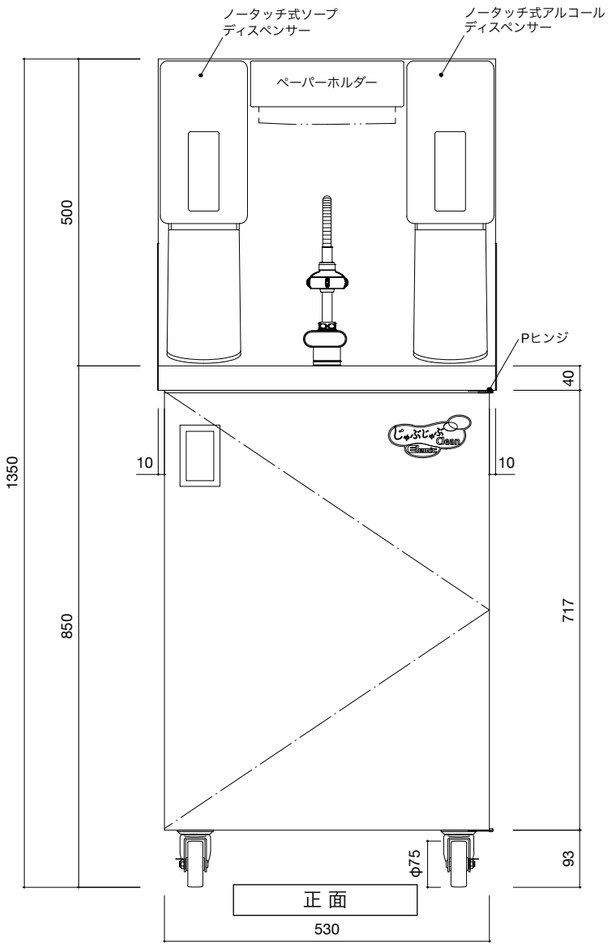

正 面

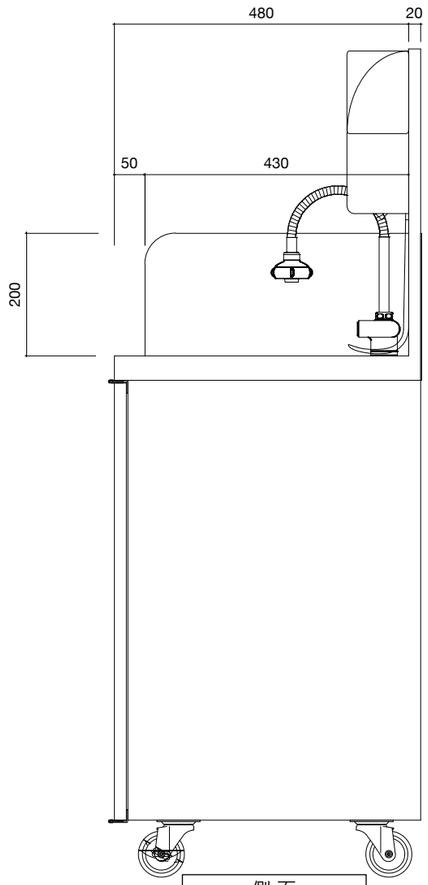

側 面

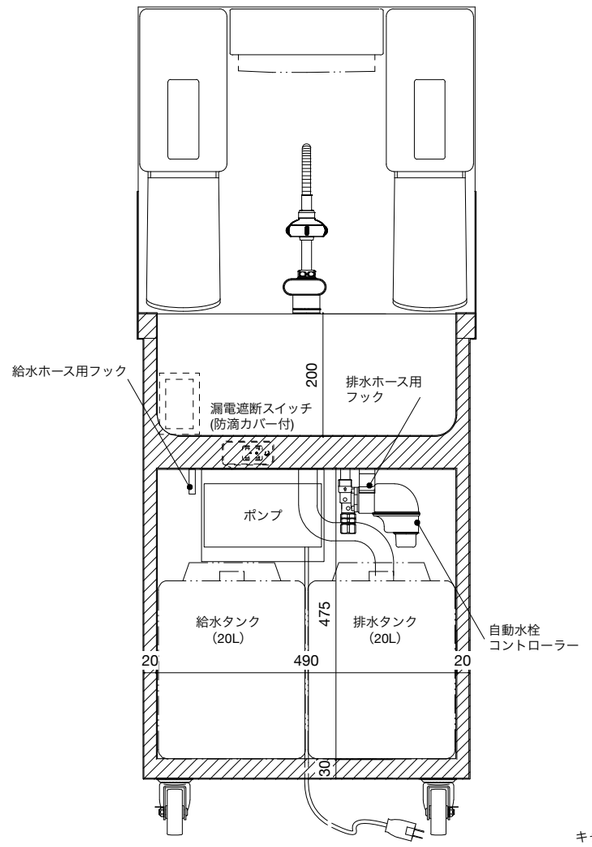

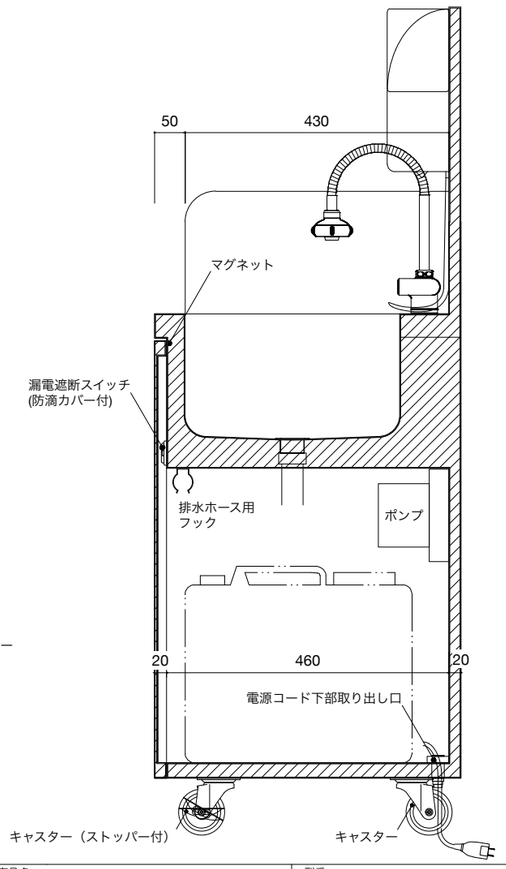

株式会社エレミック	日付	承認	検図	作図	尺度		単位	商品名	型番
	2024.2.10 (2017.12.22)	三木	井上	永田	A3	1/10	mm	じゃぶじゃぶ クリーン	EMC-J550J-CLN-PN